| 1Ex d IIB | Было | Стало |
|---|---|---|
| 1. Изменена конструкция и дизайн:<br>- коробки выводов;<br>- станины;<br>- подшипниковых щитов.<br>2. Применены покупные кабельные вводы (2-а максимально под силовой кабель) (2-а максимально под кабель управления для термозащиты обмотки, обогреватель обмотки). Покупные кабельные ввода позволили увеличить степень защиты до IP55, оптимизировать проходной диаметр под кабель нужного диаметра и сечения.<br>Более подробная информация по кабельным вводам указана на последней странице. | 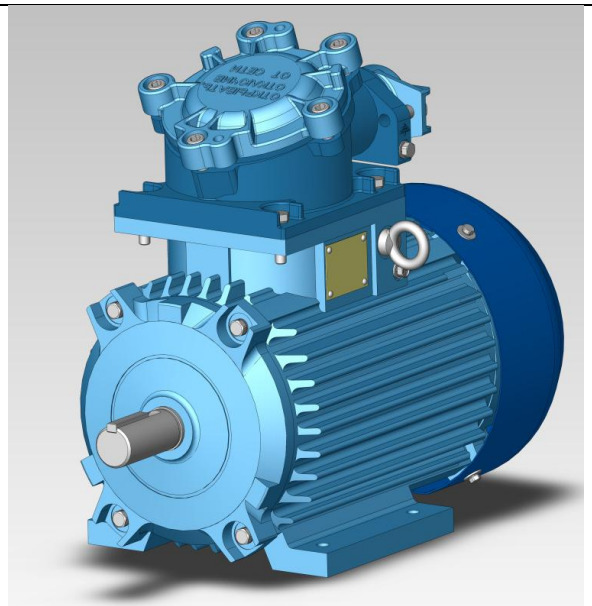 | 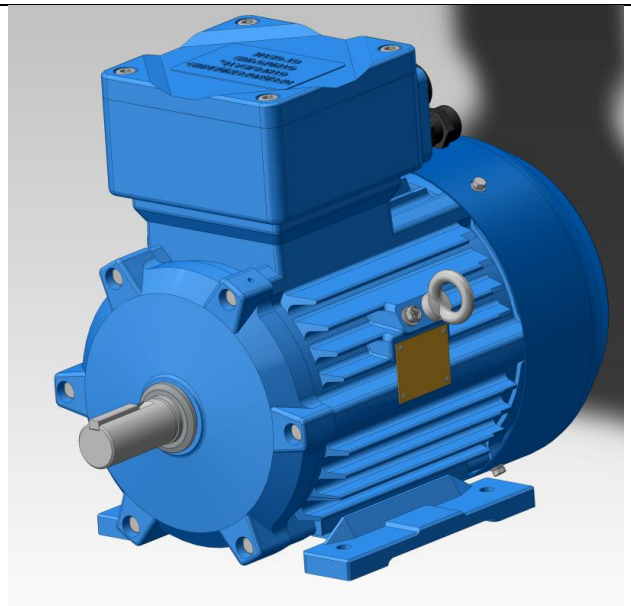 |
| | 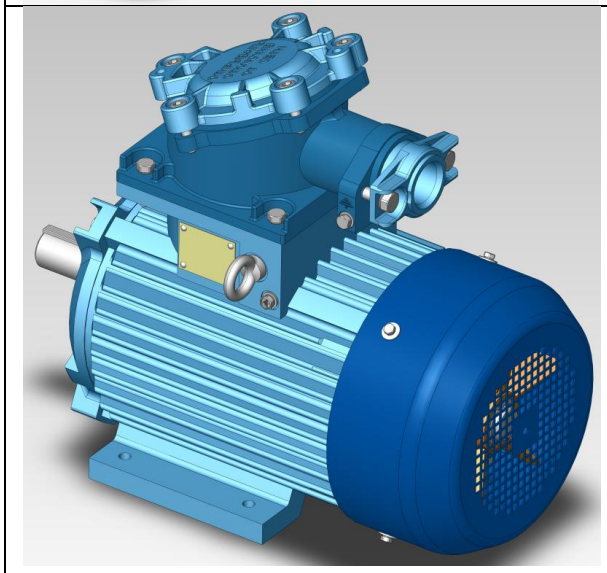 | 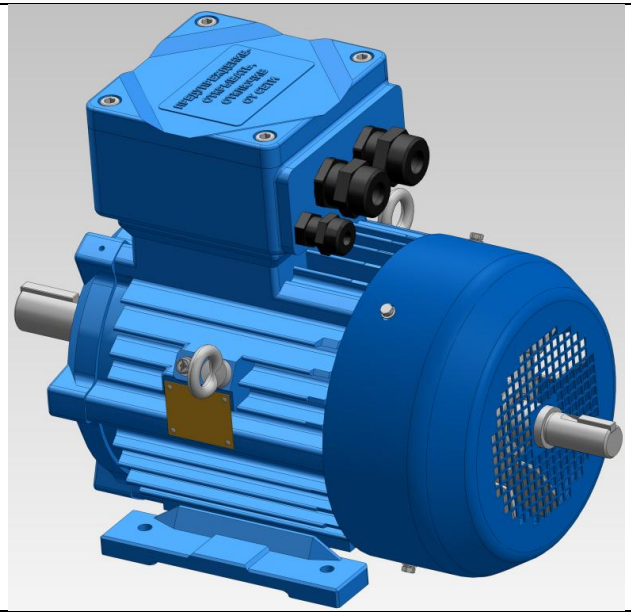 |

| 1Ex d IIB | Было | Стало |
|---|---|---|
| В коробке выводов старого дизайна размещалось три проходных изолятора с контактными болтами для подключения силовых кабелей на напряжение 380В(Y). Для установки большего количества контактных болтов, например для подключения по схеме (Δ/Y) или для подключения встраиваемых элементов (тармозащита, обогрев обмотки) не хватало место.<br><br>В коробке выводов нового дизайна для вывода проводов от обмотки статора на контактные болты применена проходная втулка залитая компаундом. Провода крепятся к контактным болтам шести-клеммной панели. Для подключения кабелей управления термозащиты и обогрева обмотки применен клеммник (1). Что позволило с минимальным объемом коробки выводов сделать схему подключения питающего напряжения (Δ/Y); применить термозащиту и обогрев обмотки. В случае срыва резьбы на контактных болтах достаточно заменить клеммную панель без разборки всего узла коробки выводов и демонтажа проходных изоляторов. | 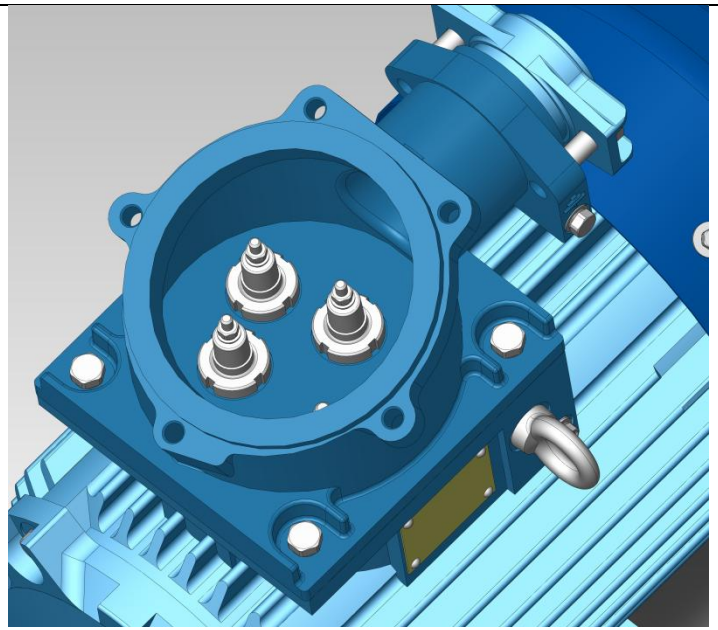 | 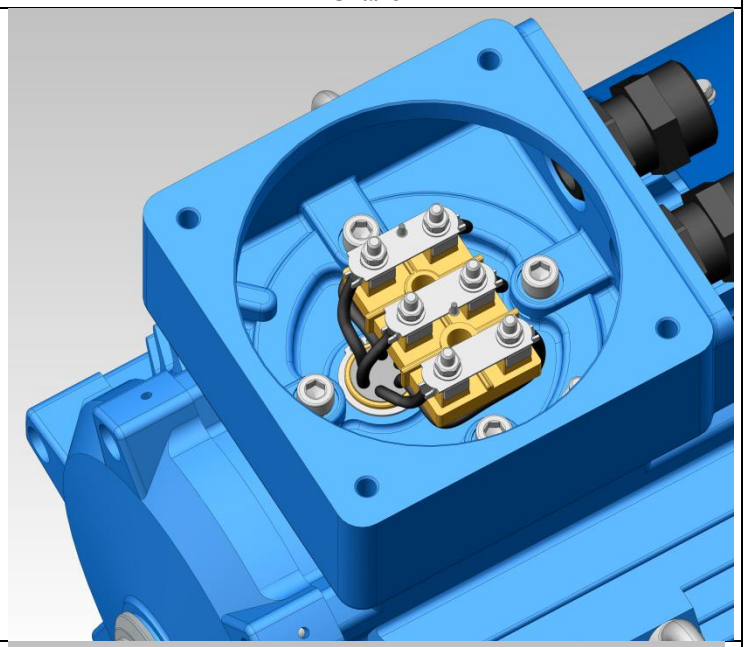 |
| | Нет в старом дизайне возможности установки клемника для кабелей управления и 6-и силовых контактов. | 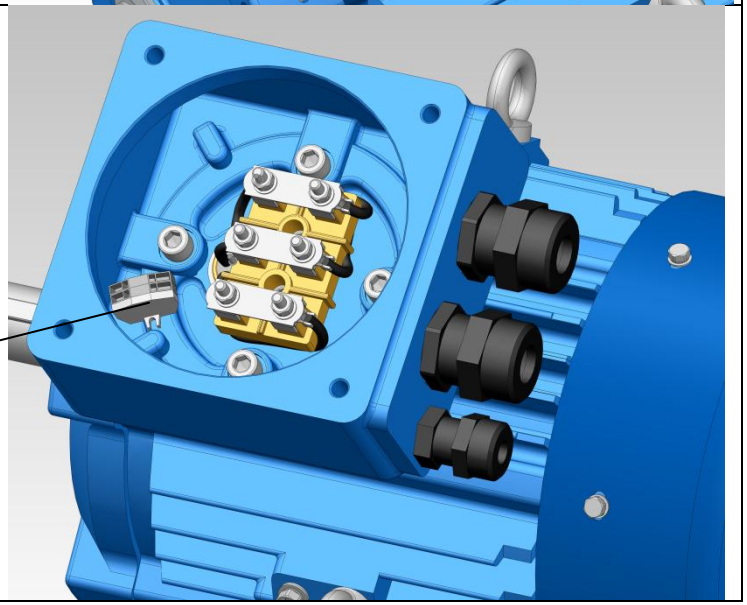 |

| 1Ex d IIB | Было | Стало |
|---|---|---|
| В новом дизайне контактная панель установлена на переходной плите к которой крепится корпус коробки выводов. Что позволяет вращать коробку выводов вокруг своей оси 4*90° для переориентации направления кабельных вводов (влево, вправо, вдоль оси двигателя). | Нет в старом дизайне возможности вращения коробки выводов вокруг своей оси. | 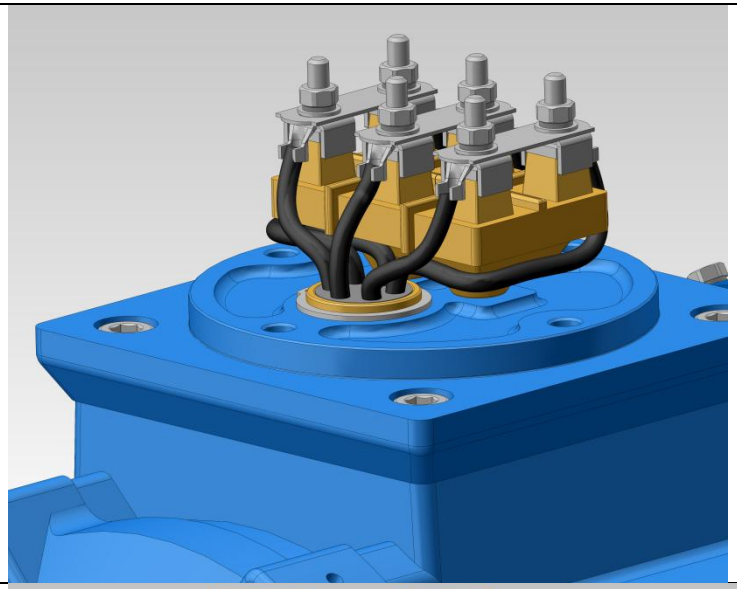 |
| | 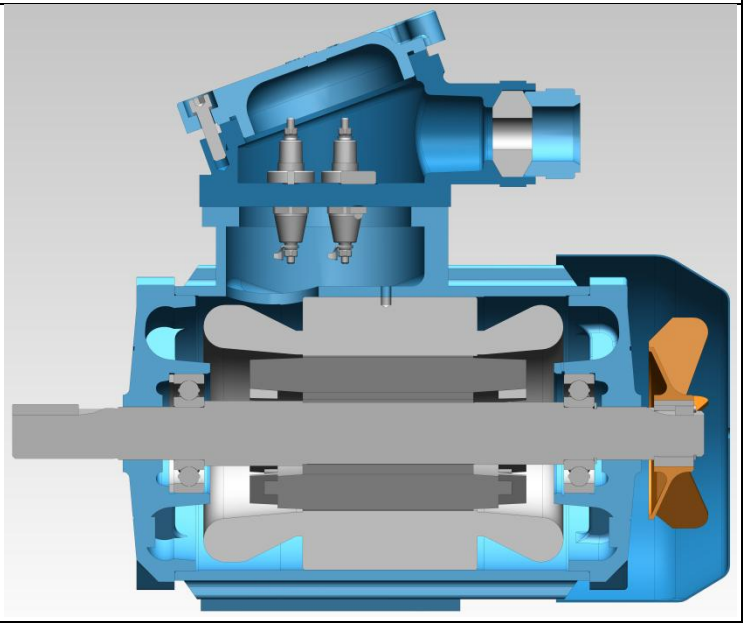 | 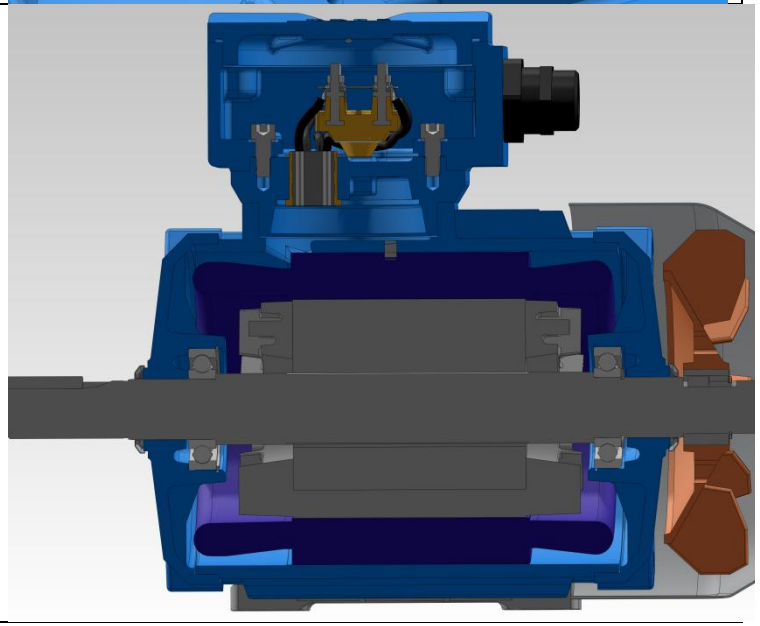 |

| 1Ex de IIB | Было | Стало |
|---|---|---|
| «d» «e» - комбинированное исполнение по взрывозащите.<br>«d» - «взрывонепроницаемая оболочка» выполнена по взрывозащите активных частей двигателя (пакета статора с обмоткой и ротора). Станина, подшипниковые щиты, плита переходная в данном исполнение полностью соответствуют исполненю по взрывозащите «1Ex d IIB»<br>«e» - «повышенная защита вида «e»» выполнена по коробке выводов из алюминиевого сплава. | В старом дизайне отсутствует исполнение по взрывозащите - 1Ex de IIB | 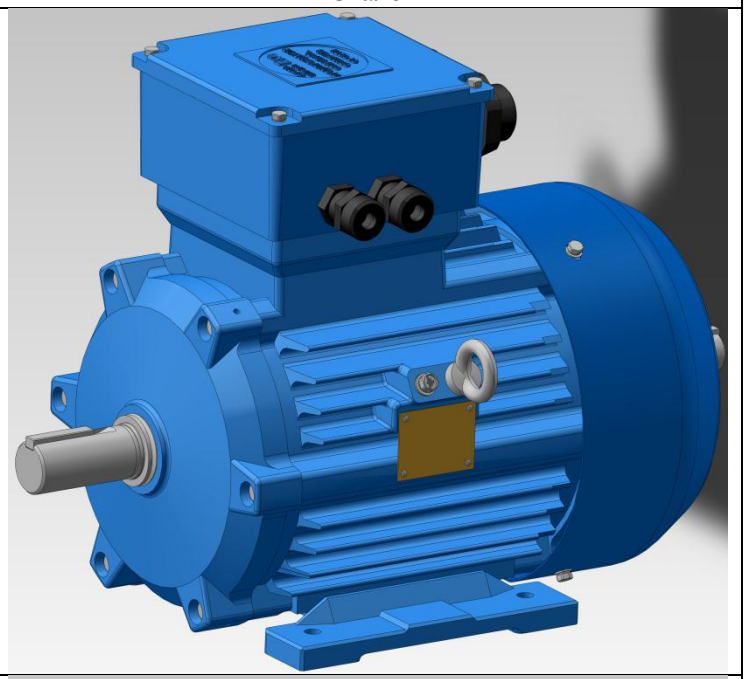 |
| | В старом дизайне отсутствует исполнение по взрывозащите - 1Ex de IIB | 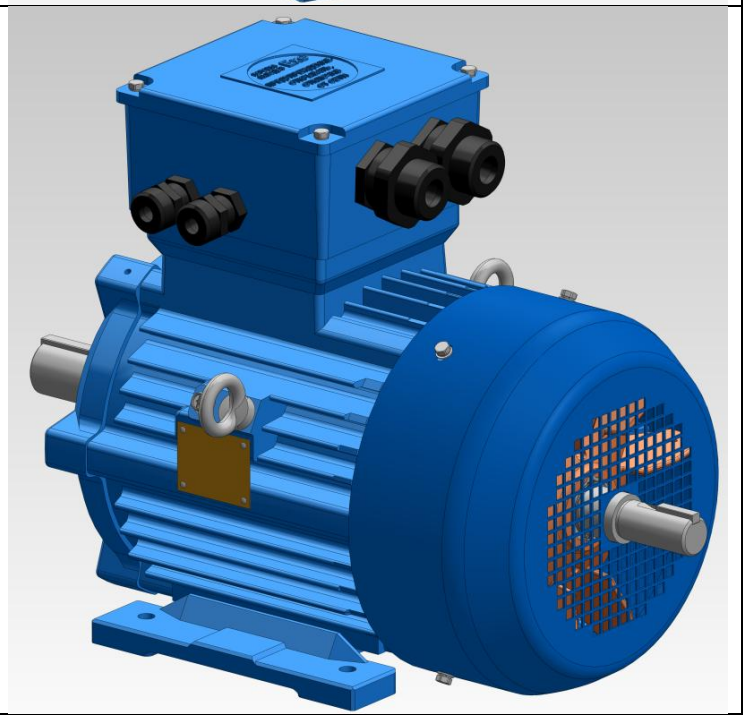 |

| 1Ex de IIB | Было | Стало |
| --- | --- | --- |
| | В старом дизайне отсутствует исполнение по взрывозащите - 1Ex de IIB | 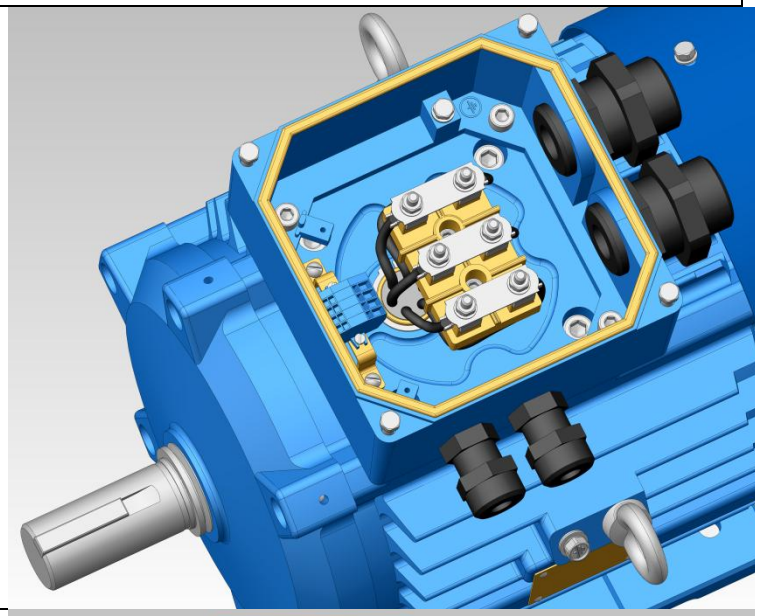 |
| | В старом дизайне отсутствует исполнение по взрывозащите - 1Ex de IIB | 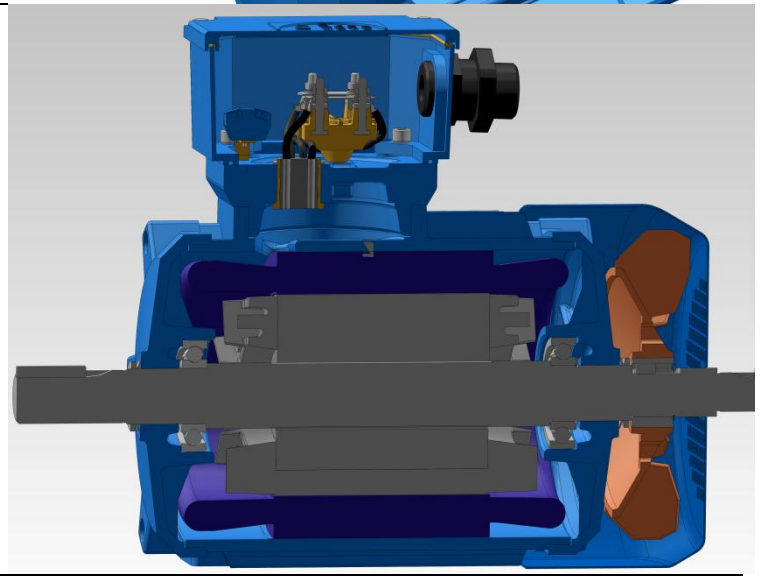 |

| 1Ex d II C | Было | Стало |
|---|---|---|
| Выполнено за счет увеличения длины зазоров между станиной - подшипниковыми щитами и валу с применением внутренних подшипниковых крышек.<br>Коробка выводов унифицированная с исполнением «1Ex d II B»<br>С применением внутренних подшипниковых крышек в конструкции есть опция пополнения смазки подшипниковых узлов. | В старом дизайне отсутствует исполнение по взрывозащите - 1Ex d IIC | 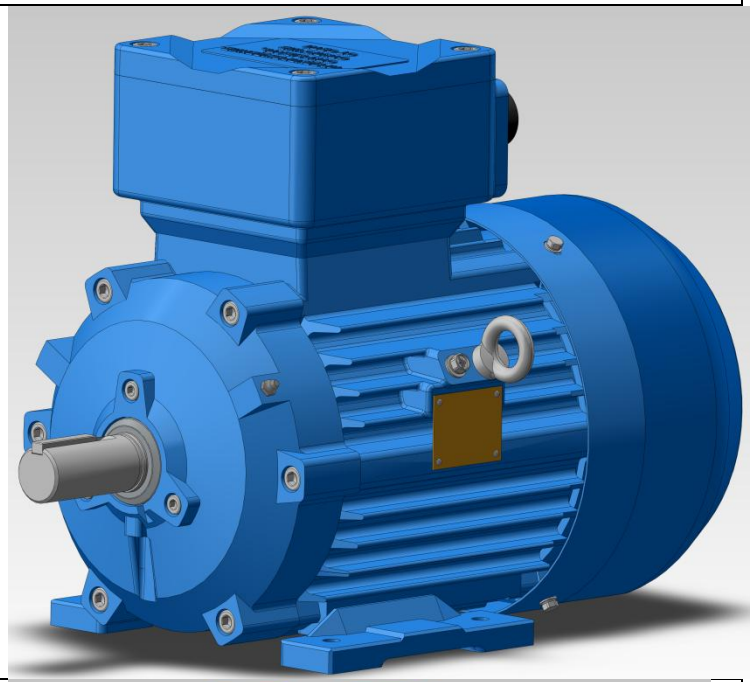 |
| | В старом дизайне отсутствует исполнение по взрывозащите - 1Ex d IIC | 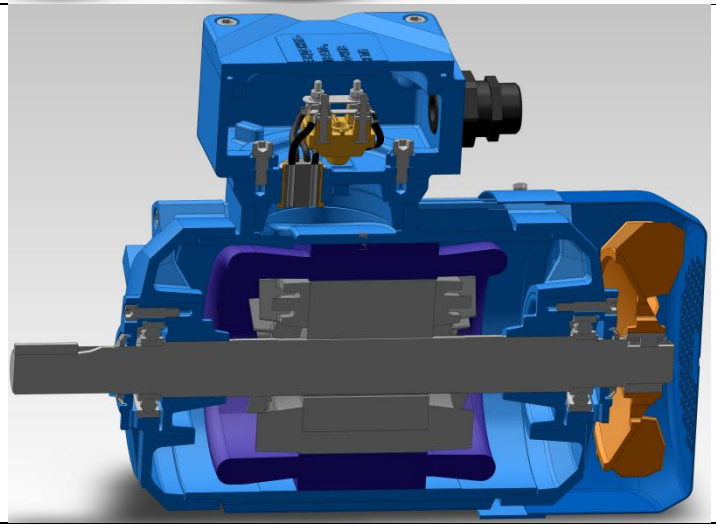 |
| 1Ex d e II C | В старом дизайне отсутствует исполнение по взрывозащите - 1Ex d e IIC | По корпусу электродвигателя аналогично «1Ex d II C»<br>По коробке выводов аналогично «1Ex d e II B» |